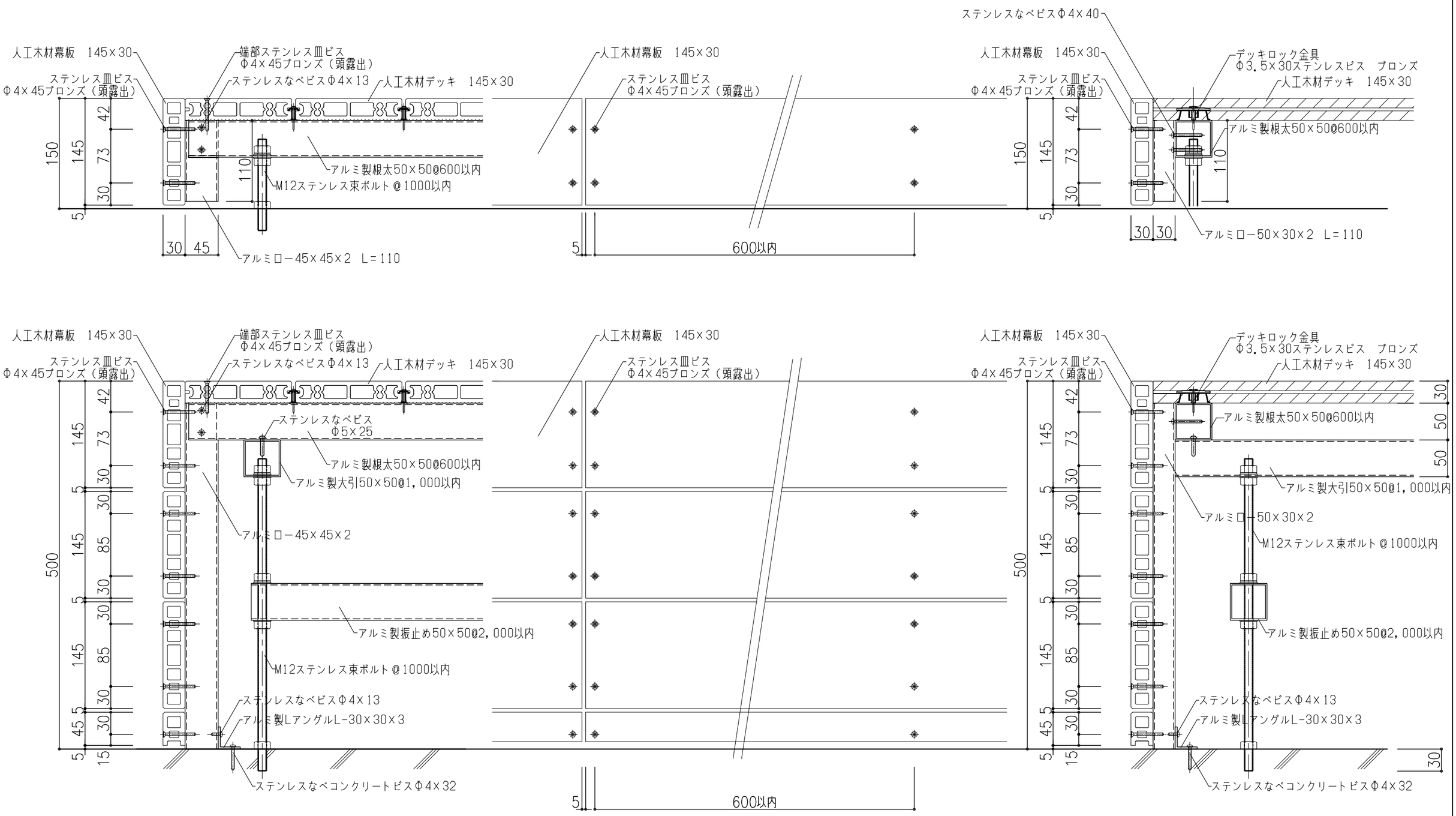

日付	訂正内容	日付	訂正内容	日付	訂正内容

プロジェクト名	ウッドデッキ標準詳細図	承認者	検図者	製図者
図面名称	幕板詳細図	土谷	福田	川内

株式会社マッティージャパン

作成日	2021.09.15	
縮尺	S=1: 5(A3) S=1:50(A3)	NO -

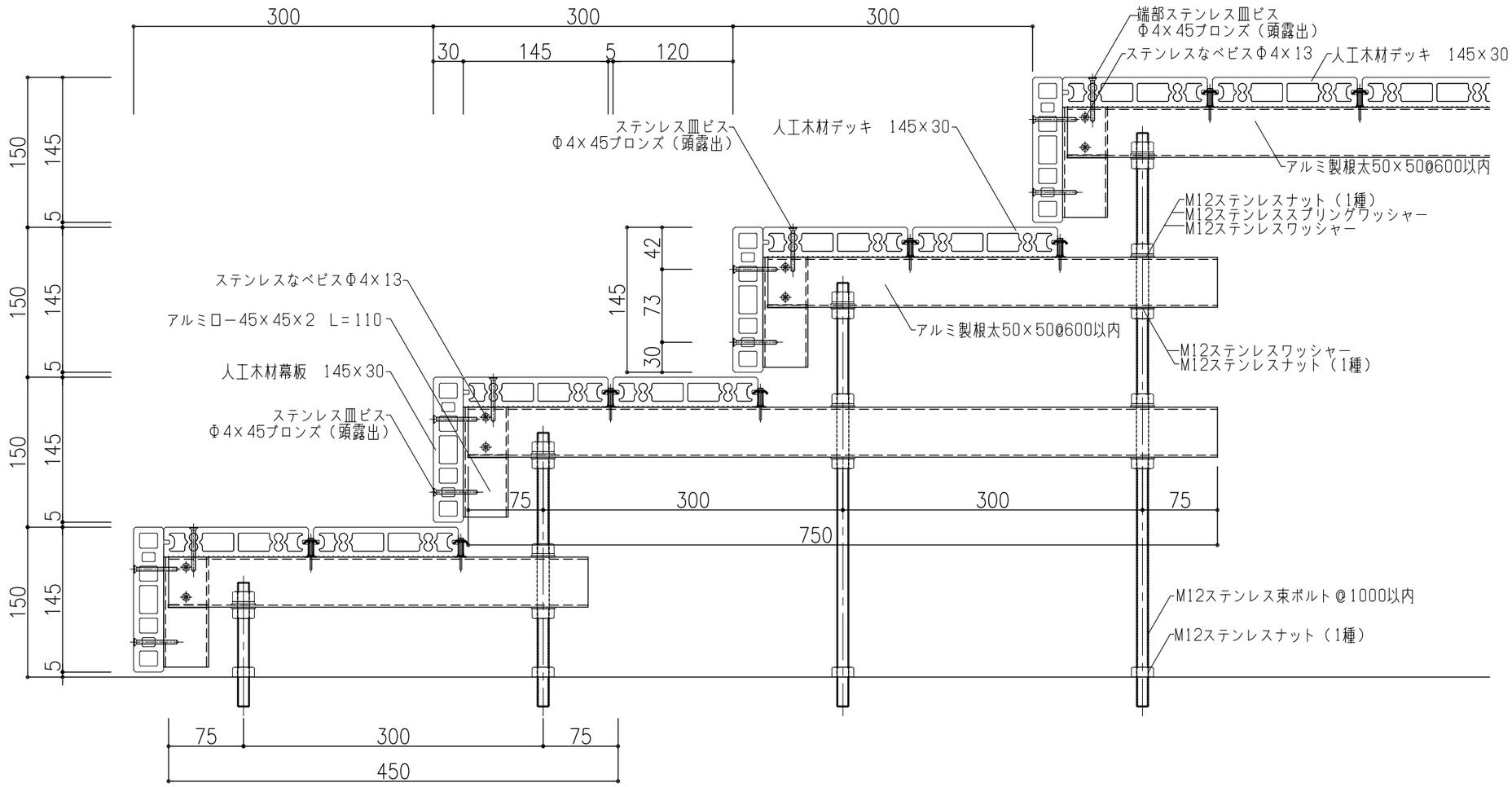

日付	訂正内容	日付	訂正内容	日付	訂正内容

プロジェクト名	ウッドデッキ標準詳細図	承認者	検図者	製図者
図面名称	階段詳細図	土谷	福田	川内

株式会社 マッティージャパン

作成日	2021.09.15	
縮尺 S=1: 5(A3) S=1:50(A3)	NO	-