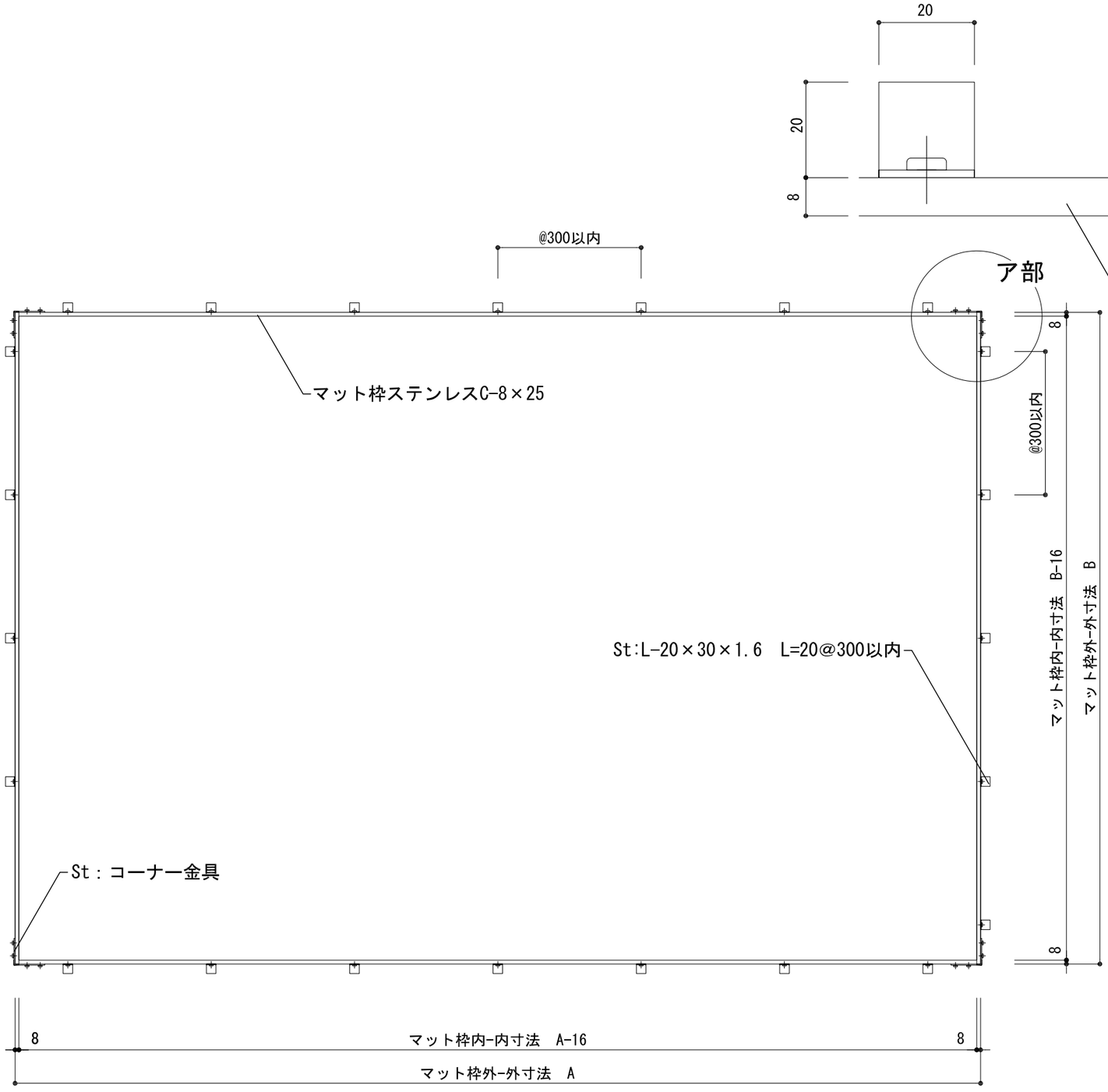

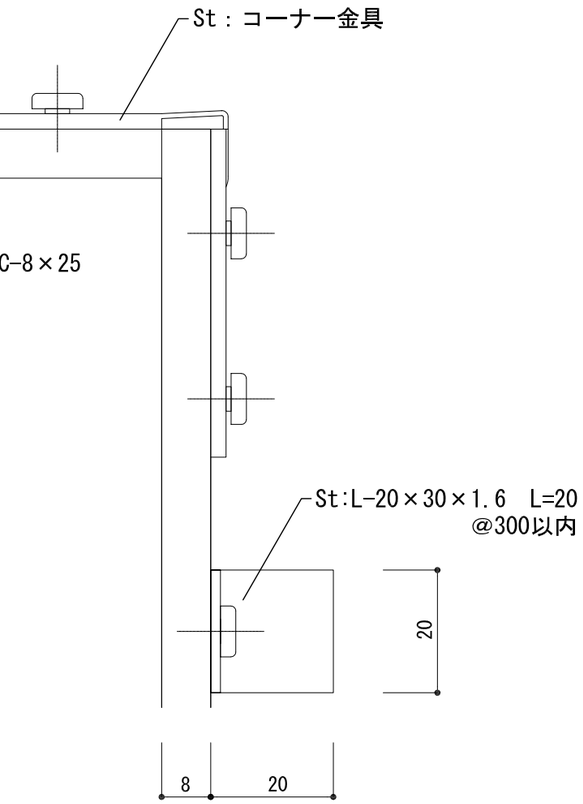

ア部詳細図　A3：1／1

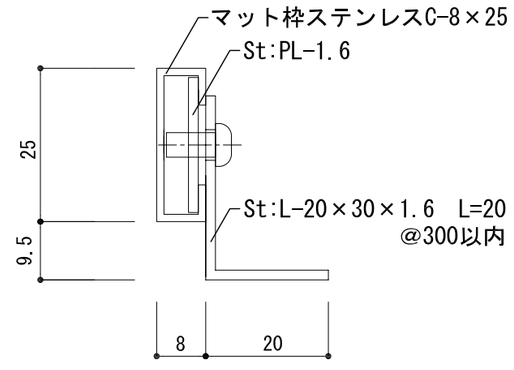

マット枠断面詳細図　A3：1／1

日 付	訂正内容	日 付	訂正内容	プロジェクト名	承認者	検図者	製図者		作成日
				エントランスマット枠　C-８×２５　外向き	福田	土谷	伊藤	株式会社 マッティージャパン	2025.07.16
				図面名称 １７・２２型用　エントランスマット枠　外向き					縮尺 (A3) S=1/10,1/1　NO －